D450タイプ
（Sタイプ）

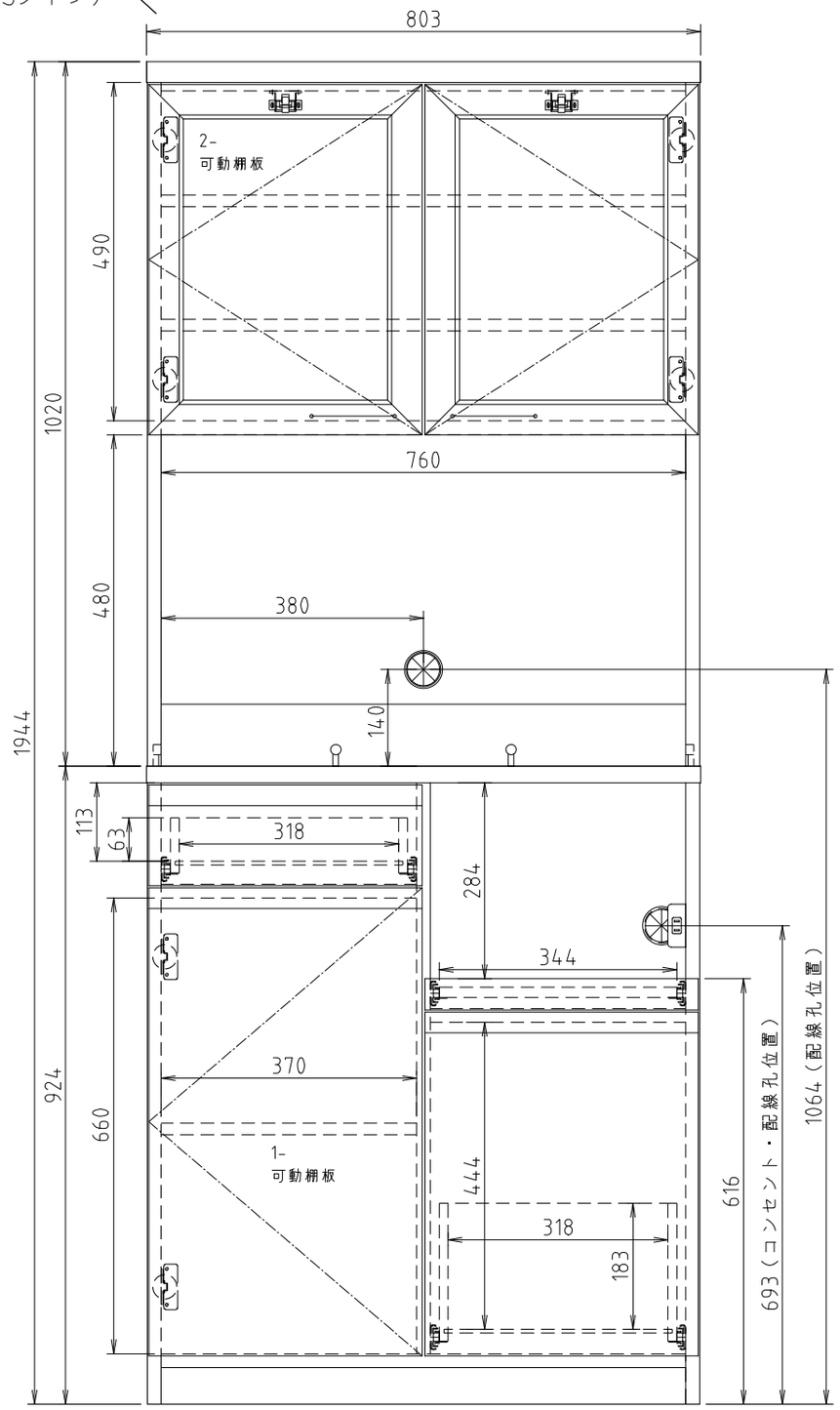

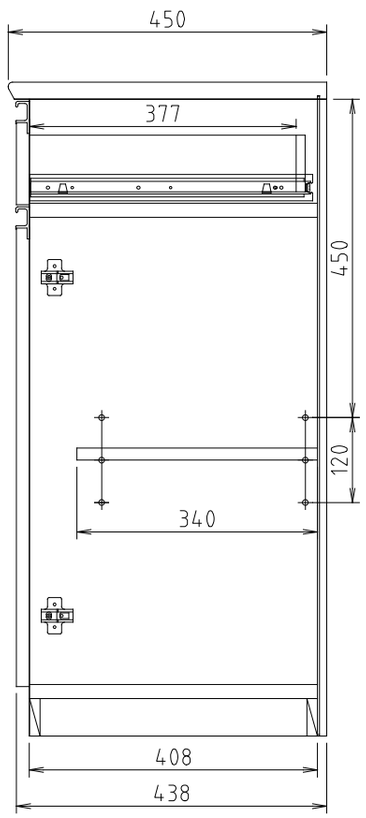

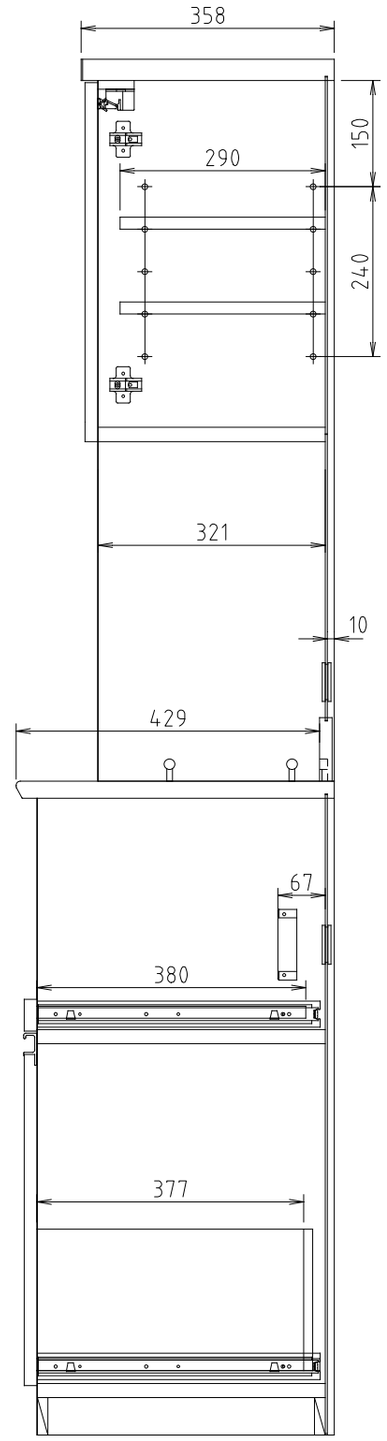

スマートⅢ S80オープン