D450タイプ
（Sタイプ）

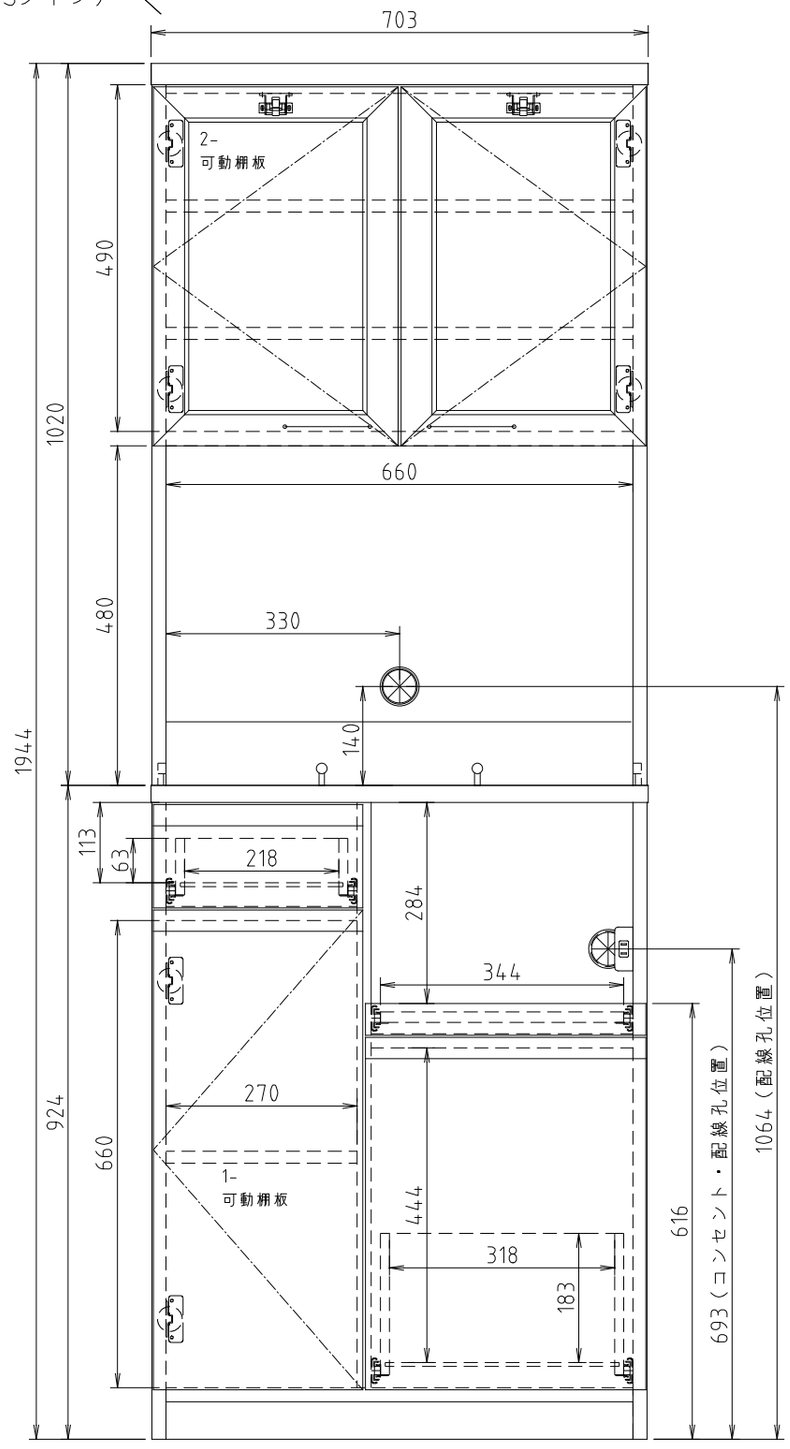

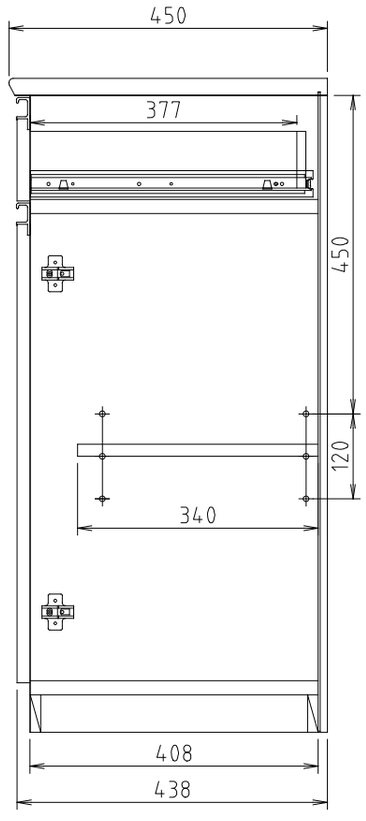

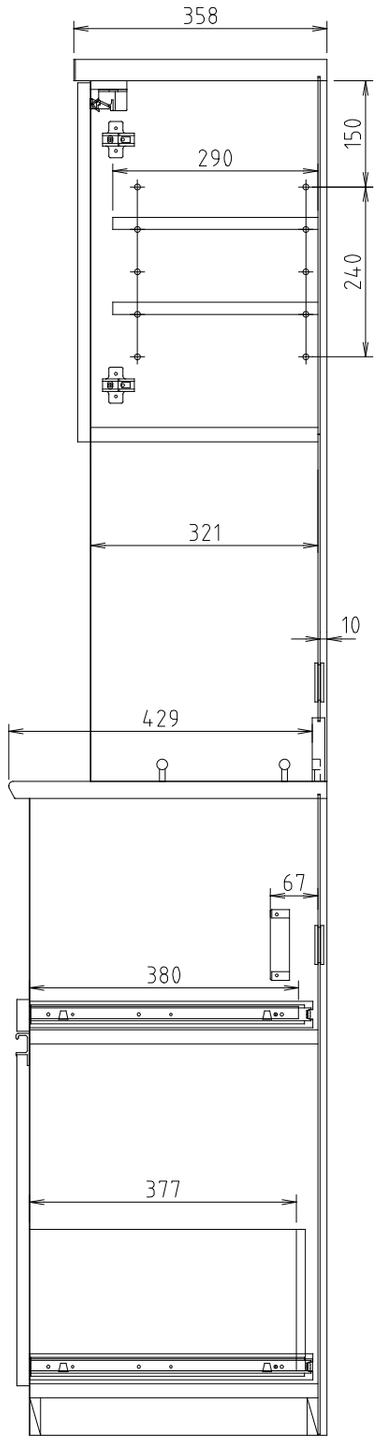

スマートⅢS70オープン