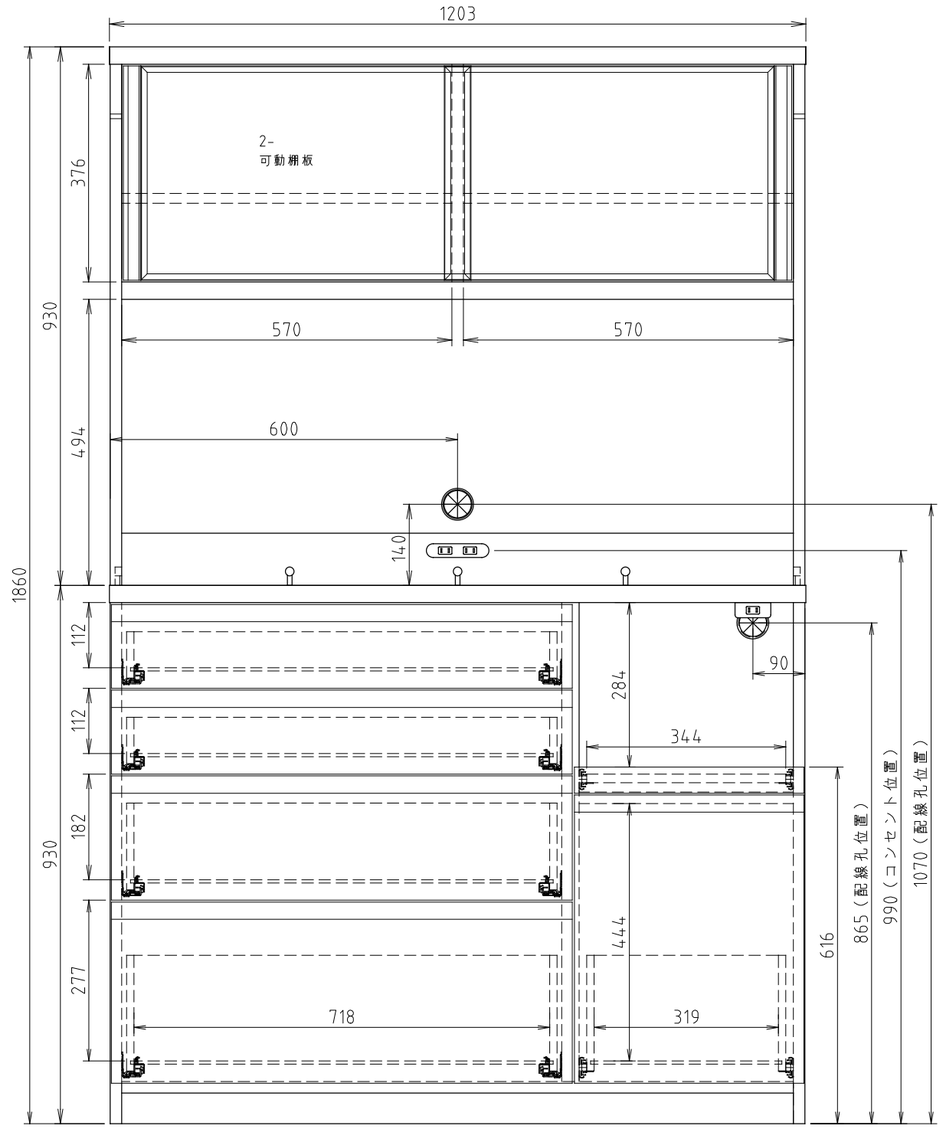

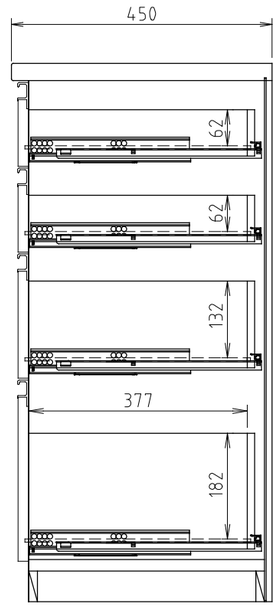

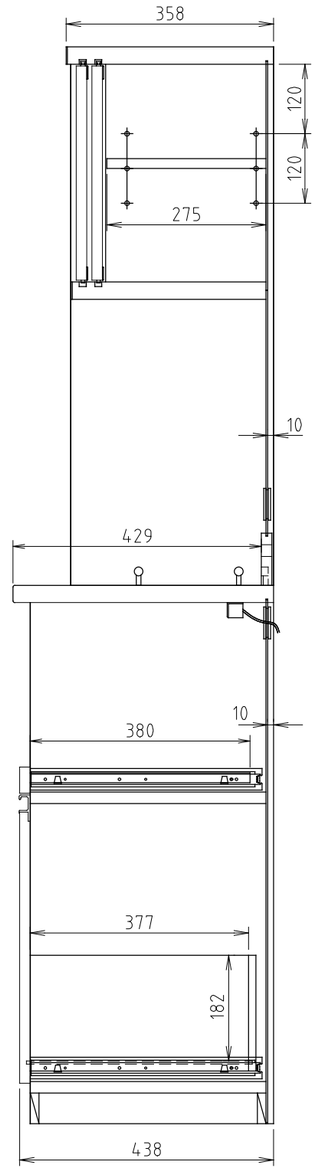

プレファ S120LMオープン