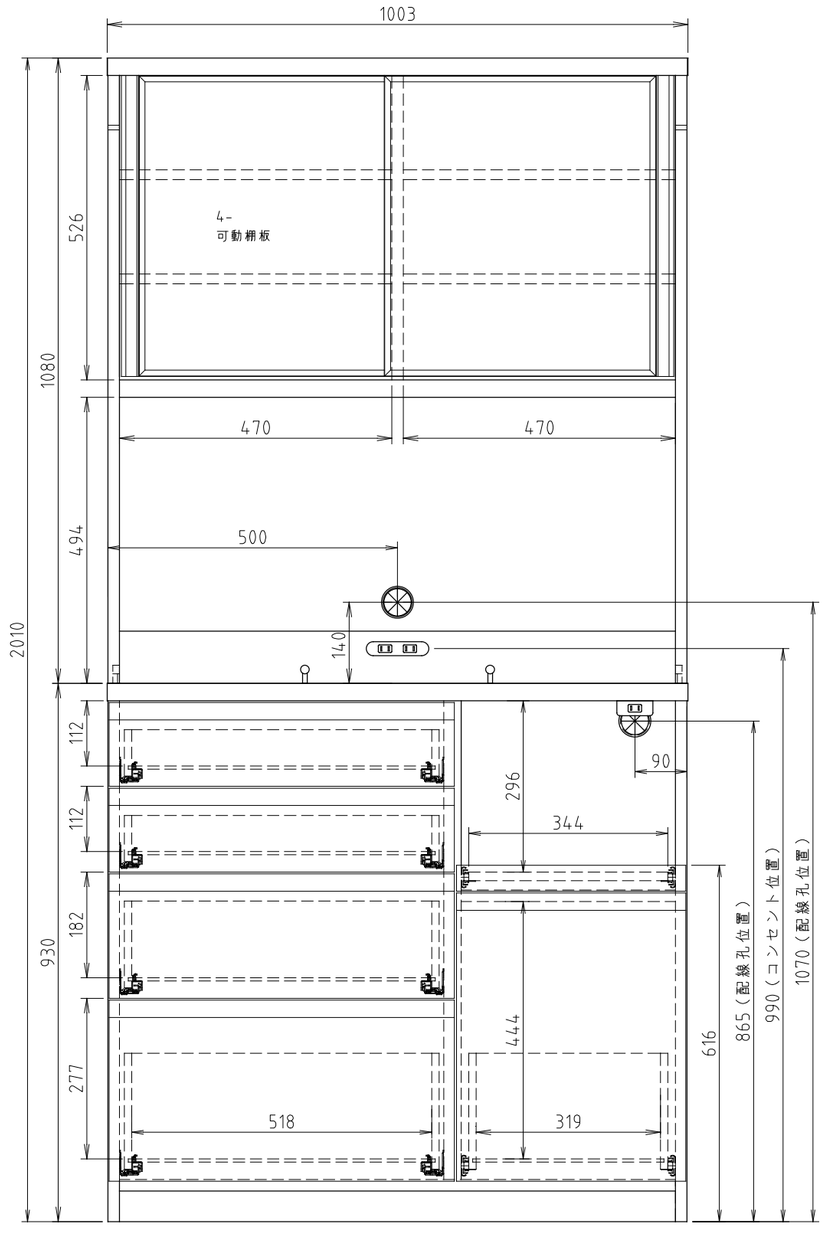

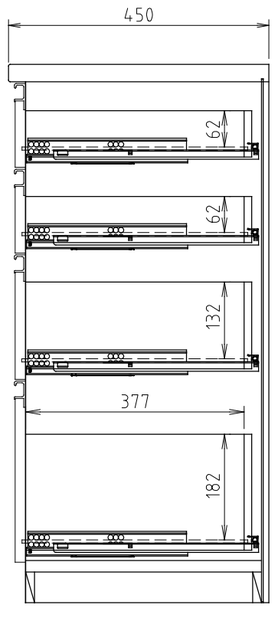

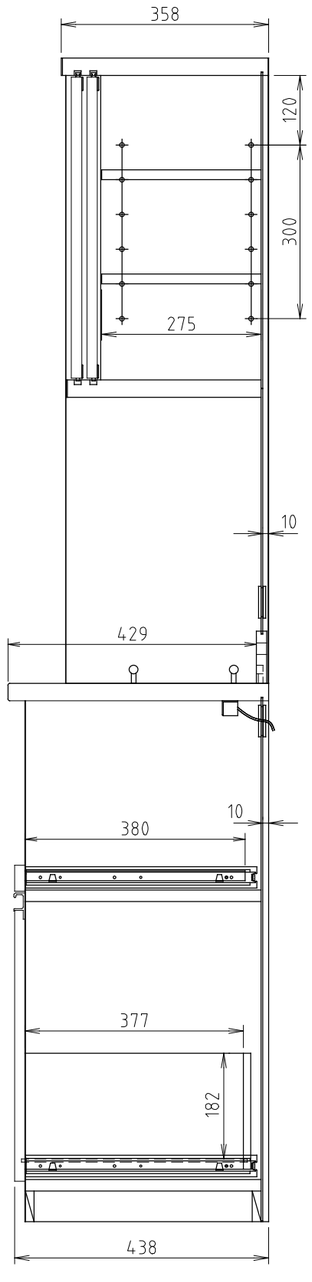

プレファ S100HMオープン