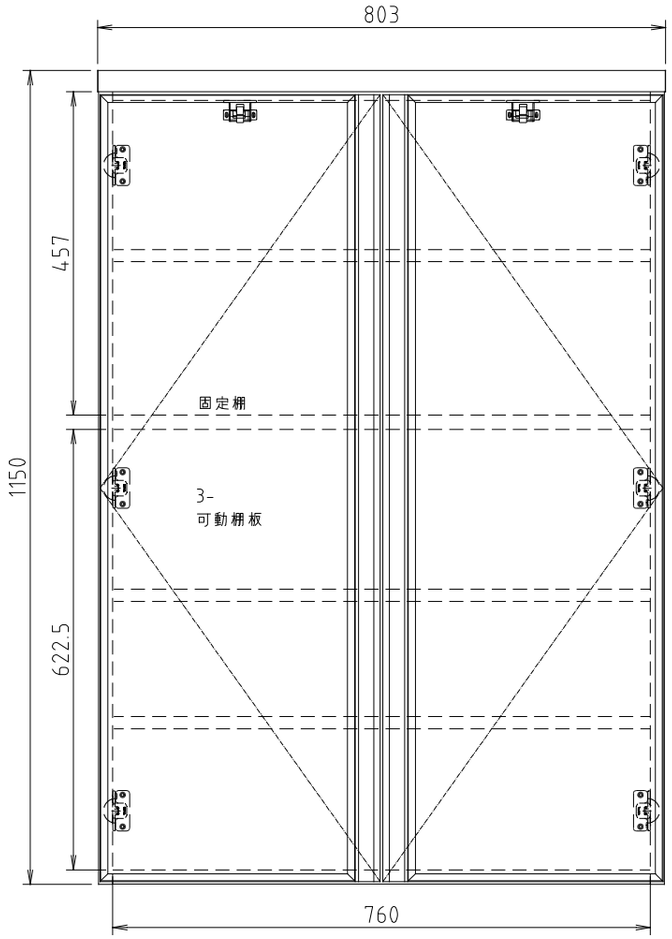

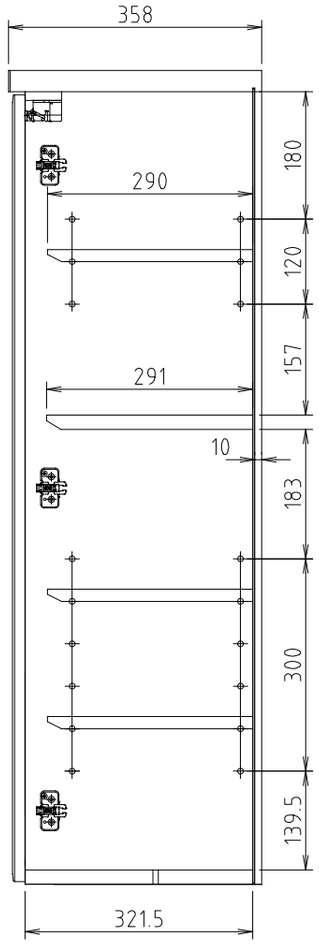

モアーα Ⅱ 80H-ダイニング