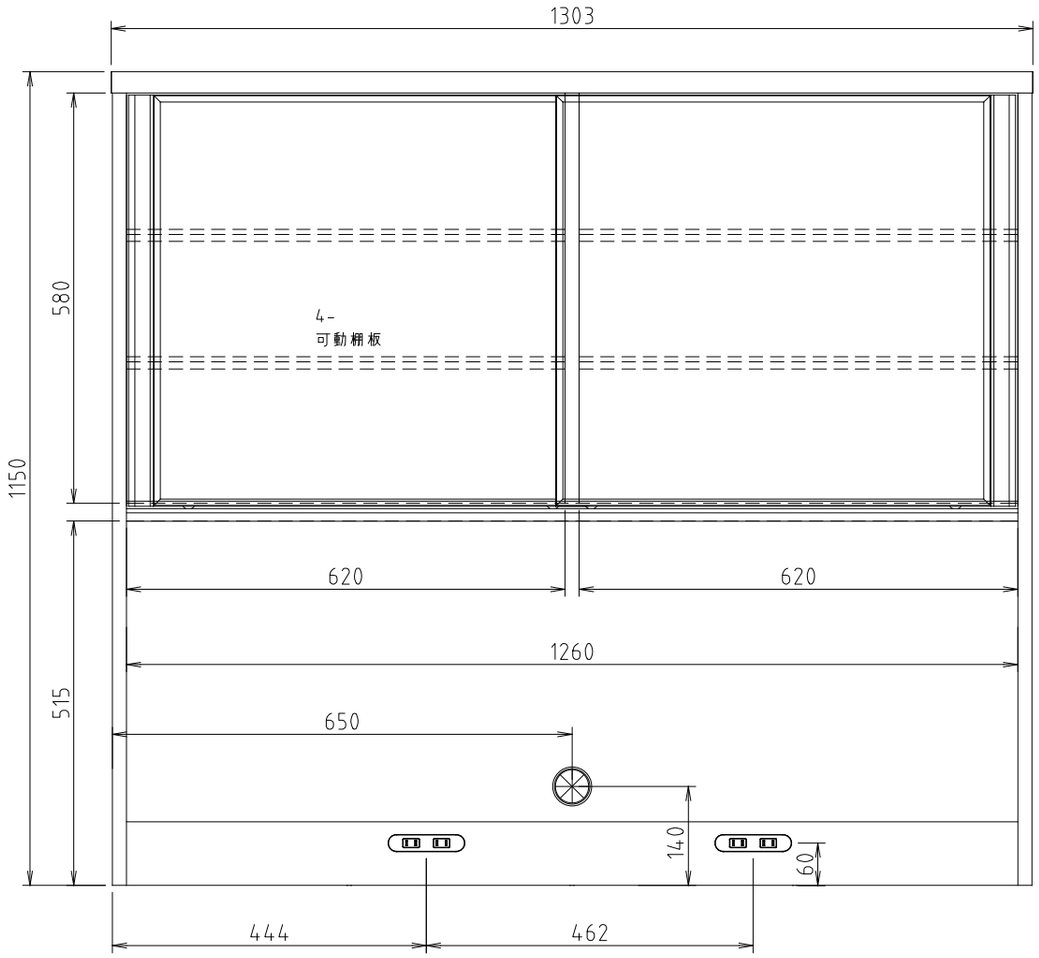

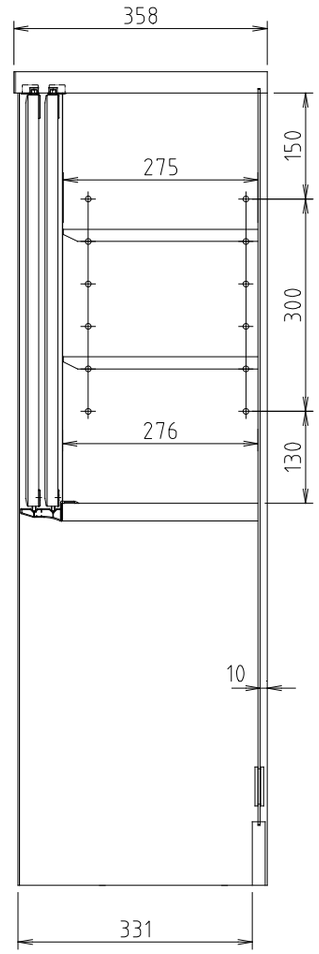

モア－α Ⅱ 130H－オープン